Made in Småland

Serienummerguide

Vad serienumret betyder och var du kan hitta det på din produkt.



www.ctc.se

Innehållsförteckning

Bergvärmepumpar	4
Styrenheter	7
Inomhusmoduler	8
Luft/vattenvärmepumpar	10
Spetsvärme	12
Varmvattenvärmeväxlare	13
Varmvattenberedare	15
Volymtankar	16
Ackumulatortankar	17

Viktigt!

Produktens serienummer ligger som grund för att kunna registrera produkten för garanti och försäkring via hemsidan:

https://ctc.se/garantiregistrering

Vid registrering, fyll i serienumret utan bindestreck.

Exempel på dataskylt

Dataskylten kan se lite olika ut beroende på produkt och placering. Nedan ser du två olika typer av dataskyltar.

Exempel på serienummer: **7312-2147-0568**.

De första fyra siffrorna anger vilken produkt det är, de andra fyra siffrorna anger tillverkningsår och veckonummer, i exempel 1: CTC EcoAir 610M, 2021 vecka 47. De sista fyra siffrorna anger löpnummer.
(I de fall då serienummret är 12-siffrigt och börjar på 7000)



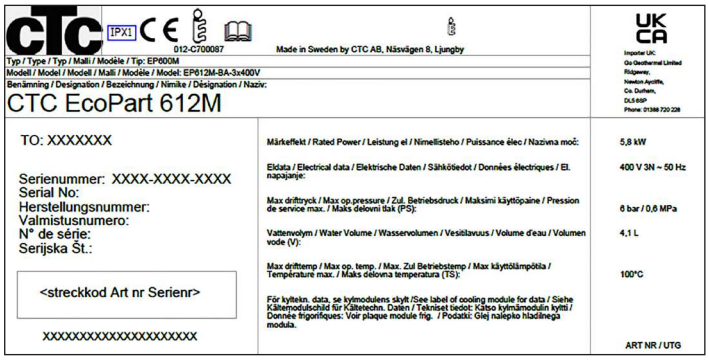

Bergvärmepumpar

CTC GeoPro One/ CTC GeoPro Smart/ CTC EcoPart i600M

Dataskylten med produktens serienummer sitter på produktens front, bakom magnetlisten ovanför pekskärmen.

På etiketten nedan blir numret: **730121150246**

Ex: CTC EcoPart i608M:

Serienummer: Serial No: Herstellungsnummer: Valmistusnumero: N de fabrication:	7301-2115-0246

Produktens serienummer börjar på:

CTC GeoPro One: 7310 XXXX XXXX

CTC GeoPro Smart: 7301 XXXX XXXX

CTC EcoPart i600M: 7301 XXXX XXXX

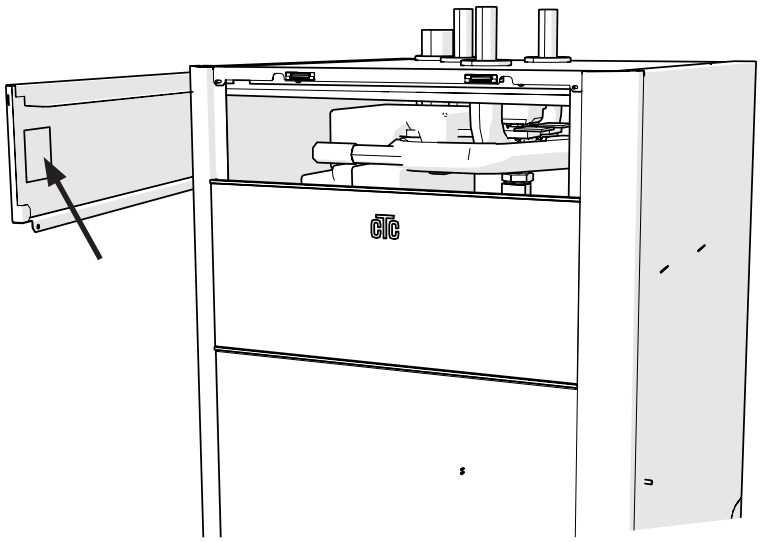

CTC GS 600/CTC GSi 600

Dataskylten med produktens serienummer sitter på produktens front, bakom magnetlisten, på inkopplingsboxen.

På etiketten nedan blir numret: **731020391468**

Ex: CTC GSi 608:

Serienummer: Serial No: Herstellungsnummer: Valmistusnumero: N de fabrication:	7310-2039-1468

Produktens serienummer börjar på:

CTC GS 600: 7310 XXXX XXXX

CTC GSi 600: 7310 XXXX XXXX

CTC EcoZenith i360: 7208 XXXX XXXX

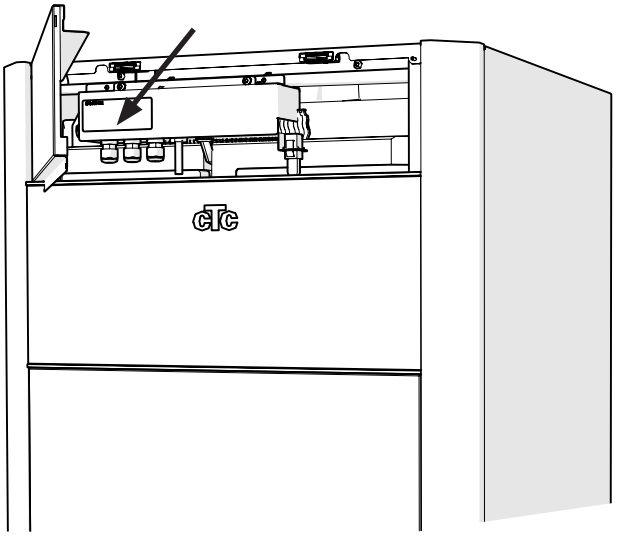

Bergvärmepumpar

CTC GS/CTC GSi/CTC EcoHeat 400/ CTC EcoPart 400 Pro

Dataskylten med produktens serienummer sitter bakom displayen på produktens front. Vik ut displayen försiktigt genom att ta tag i höger kant på displayen. Kan i något enstaka fall även sitta på produktens ovansida, bakom täckkåpan.

På etiketten nedan blir numret: **731020391468**

Ex: CTC EcoHeat 408:

Serienummer: Serial No: Herstellungsnummer: Valmistusnumero: N de fabrication:	7310-2039-1468

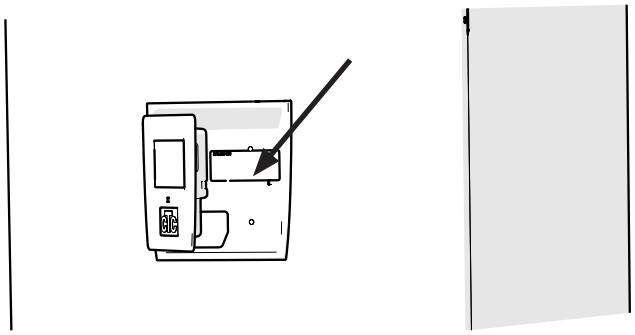

Produktens serienummer börjar på:

CTC GS: 7310 XXXX XXXX

CTC GSi: 7310 XXXX XXXX

CTC EcoHeat 400: 7310 XXXX XXXX

CTC EcoPart 400 Pro: 7301 XXXX XXXX

CTC GeoPro/ CTC EcoPart 600M/ CTC EcoPart 400/ CTC EcoPart 400 Basic

Dataskylten med produktens serienummer sitter på produktens ovansida.

På etiketten nedan blir numret: **730119260362**

Ex: CTC EcoPart 612M

Serienummer: Serial No: Herstellungsnummer: Valmistusnumero: N de fabrication:	7301-1926-0362

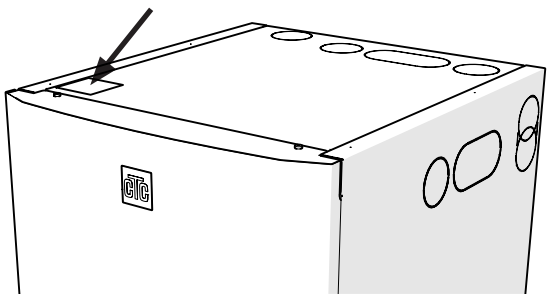

Produktens serienummer börjar på:

CTC GeoPro: 7301 XXXX XXXX

CTC EcoPart 600M: 7301 XXXX XXXX

CTC EcoPart 400: 7301 XXXX XXXX

CTC EcoPart 400 Basic: 7301 XXXX XXXX

Bergvärmepumpar

CTC EcoPart 7060

Dataskylten med produktens serienummer sitter bakom frontplåten på produktens framsida.

På etiketten nedan blir numret: **26180050406001**

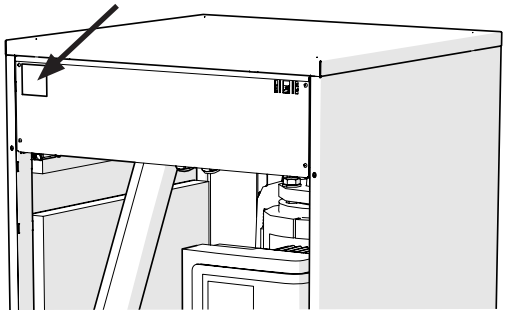

Ex: CTC EcoPart 7060

Serial number:

26180050406001

Produktens serienummer:

YYWWNNN BBSSSVV

YY	År: 26
WW	Vecka: 18
NNN	Löpnummer: 005
BB	xx: 04
SSS	xxx: 060
VV	xx: 01

Styrenheter

CTC EcoLogic L/M/XL

Dataskylten med produktens serienummer sitter på produktens högra sida.

På etiketten nedan blir numret: **832024240447**

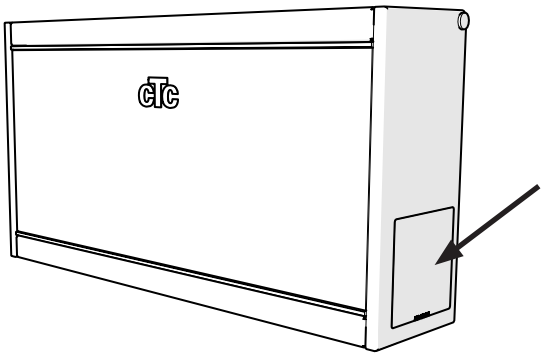

Ex: CTC EcoLogic L

Serienummer: Serial No: Herstellungsnummer: Valmistusnumero: N de fabrication:	8320-2424-0447

Produktens serienummer börjar på:

CTC EcoLogic L: 8320-XXXX-XXXX

CTC EcoLogic M: 8320-XXXX-XXXX

CTC EcoLogic S

Dataskylten med produktens serienummer sitter på produktens baksida.

På etiketten nedan blir numret: **832024110187**

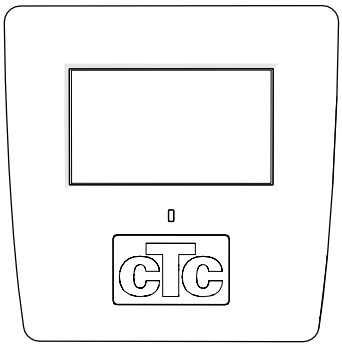

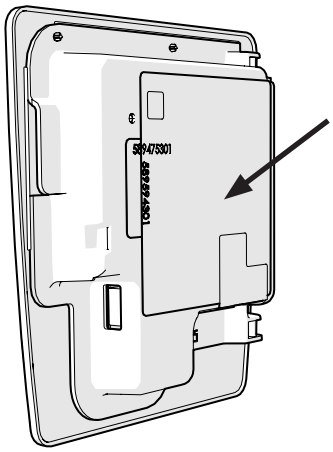

Ex: CTC EcoLogic S

Serienummer: Serial No: Herstellungsnummer: Valmistusnumero: N de fabrication:	8320-2411-0187

Produktens serienummer börjar på:

CTC EcoLogic S EA: 8320-XXXX-XXXX

CTC EcoLogic S EP: 8320-XXXX-XXXX

Inomhusmoduler

CTC EcoZenith i255/i250/i350

Dataskylten med produktens serienummer sitter bakom displayen på produktens front. Vik ut displayen försiktigt genom att ta tag i höger kant på displayen. Kan i något enstaka fall även sitta på produktens ovansida, bakom täckkåpan.

På etiketten nedan blir numret: **731020391468**

Ex: CTC EcoZenith i255:

Serienummer: Serial No: Herstellungsnummer: Valmistusnumero: N de fabrication:	7310-2039-1468

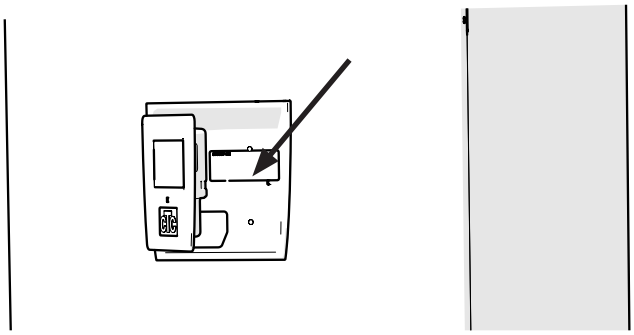

Produktens serienummer börjar på:

CTC EcoZenith i255: 7208 XXXX XXXX

CTC EcoZenith i250: 7208 XXXX XXXX

CTC EcoZenith i350: 7208 XXXX XXXX

CTC EcoZenith i360

Dataskylten med produktens serienummer sitter på produktens front, bakom magnetlisten, på inkopplingsboxen.

På etiketten nedan blir numret: **731020391468**

Ex: CTC EcoZenith i360:

Serienummer: Serial No: Herstellungsnummer: Valmistusnumero: N de fabrication:	7208-2039-1468

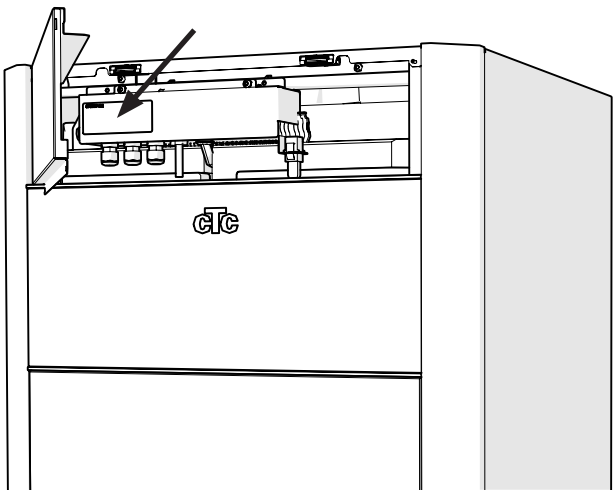

Produktens serienummer börjar på:

CTC EcoZenith i360: 7208 XXXX XXXX

Inomhusmoduler

CTC EcoZenith i555 Pro

Dataskylten med produktens serienummer sitter på produktens vänstra sida.

På etiketten nedan blir numret: **725020390389**

Ex: CTC EcoZenith i555 Pro:

Serienummer: Serial No: Herstellungsnummer: Valmistusnumero: N de fabrication:	7250-2039-0389

Produktens serienummer börjar på:

CTC EcoZenith i555 Pro: 7250 XXXX XXXX

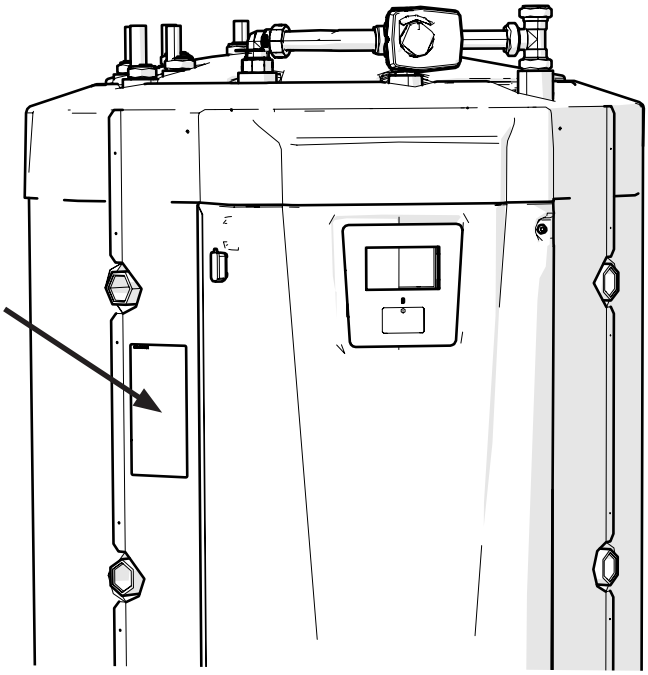

Luft/vattenvärmepumpar

CTC EcoAir 700M

Dataskylten med produktens serienummer sitter på produktens baksida.

På etiketten nedan blir numret: **731223495053**

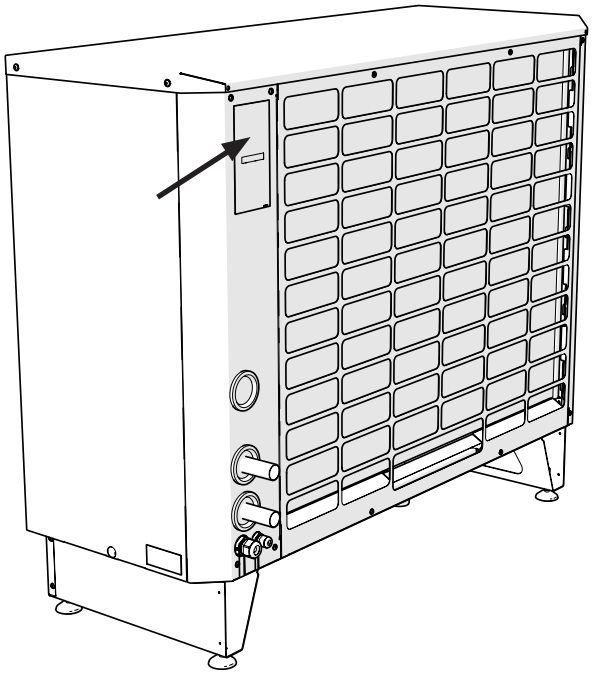

Ex: CTC EcoAir 708M

Serienummer: Serial No: Herstellungsnummer: Valmistusnumero: N de fabrication:	7312-2349-5053

Produktens serienummer börjar på:
CTC EcoAir 700M: 7312 XXXX XXXX

CTC EcoAir C100

Dataskylten med produktens serienummer sitter på produktens baksida. Serienumret kan utläsas från streckkoden på dataskylten.

På etiketten nedan blir numret: **59100200126128003**

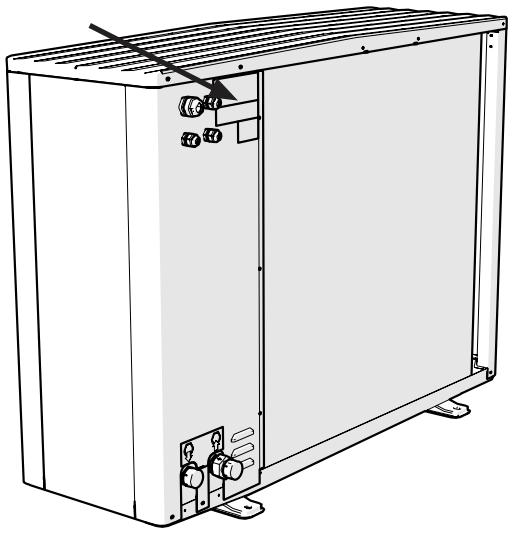

Ex: CTC EcoAir C108

s/n : **59100200126128003**

Artikelnr: 591002001
År: 26
Dag: 128
Löpnummer: 003

Luft/vattenvärmepumpar

CTC EcoAir 400/CTC EcoAir 600M

Dataskylten med produktens serienummer sitter på produktens baksida.

På etiketten nedan blir numret: **731219140930**

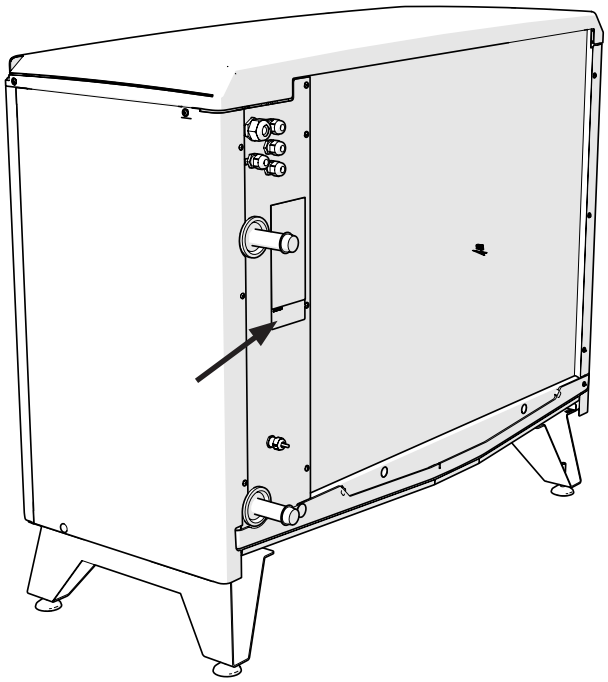

Ex: CTC EcoAir 406

Serienummer: Serial No: Herstellungsnummer: Valmistusnumero: N de fabrication:	7312-1914-0930

Produktens serienummer börjar på:

CTC EcoAir 400: 7312 XXXX XXXX

CTC EcoAir 600M: 7312 XXXX XXXX

CTC CombiAir

Dataskylten med produktens serienummer sitter på produktens högra sida. Serienumret kan utläsas från streckkoden på dataskylten. De 2 första siffrorna används ej vid registrering av produkten.

På etiketten nedan blir numret: **429620338001**

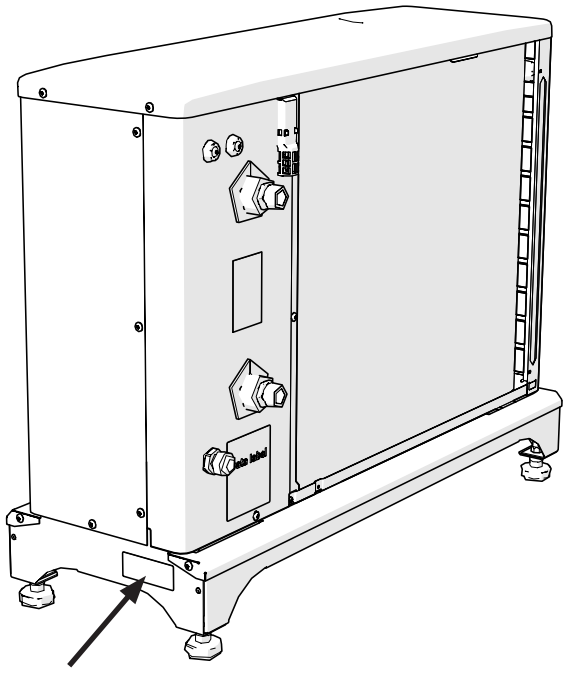

Ex: CTC CombiAir 6M

S/N: 06429620338001
CTC COMBIAIR 6M
06429620338001

Spetsvärme

CTC EI 9-26

Dataskylten med produktens serienummer sitter på produktens högra sida.

På etiketten nedan blir numret: **2301041503**

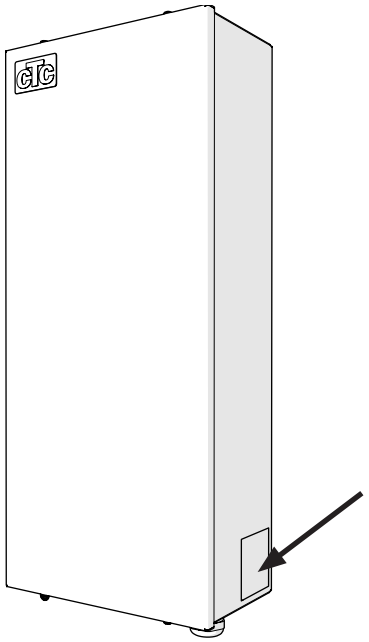

Ex: CTC EL 15

Serienummer: Serial No: Herstellungsnummer: Valmistusumero: N de fabrication:	2301-0415-03

CTC EI 42

Dataskylten med produktens serienummer sitter på produktens högra sida.

På etiketten nedan blir numret: **2310404202**

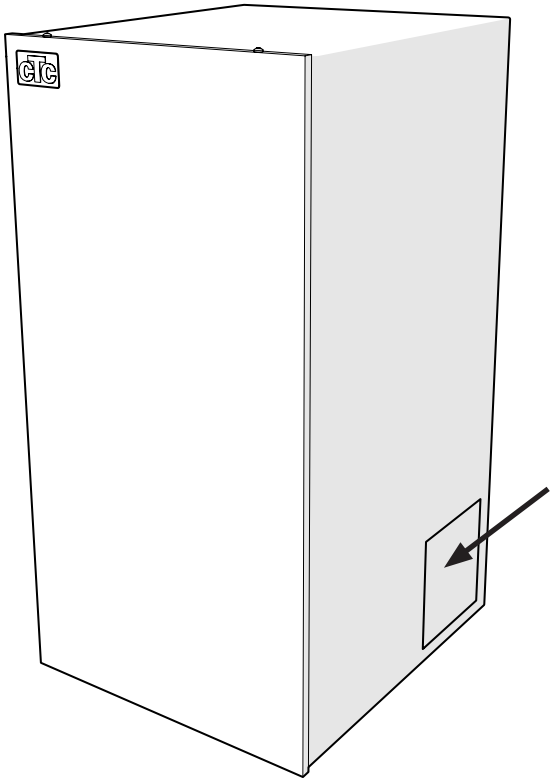

Ex: CTC EL 42

Serienummer: Serial No: Herstellungsnummer: Valmistusumero: N de fabrication:	2310-4042-02

Varmvattenvärmeväxlare

CTC EcoPack II 38-100

Dataskylten med produktens serienummer sitter på produktens undersida.

På etiketten nedan blir numret: **25000752**

Ex: CTC EcoPack II 100

Serienummer: Serial No: Herstellungsnummer: Valmistusumero: N de fabrication:	25000752

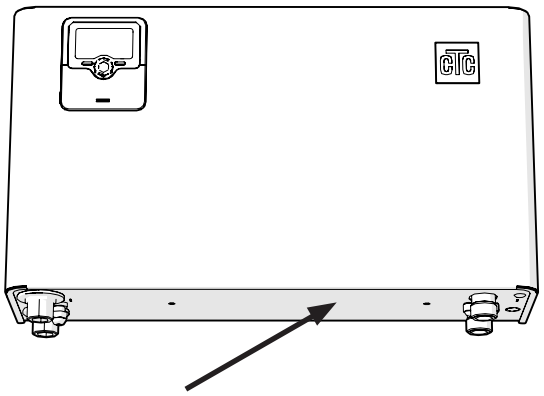

Varmvattenberedare

CTC Brilliant 60/110

Dataskylten med produktens serienummer sitter på produktens undersida vid anslutningskopplet. Serienumret kan utläsas från streckkoden på dataskylten. Siffra 5 och 6 plus de sista 6 siffrorna utgör tillsammans serienumret.

På etiketten nedan blir numret: **22035161**

Ex: CTC Brilliant 110



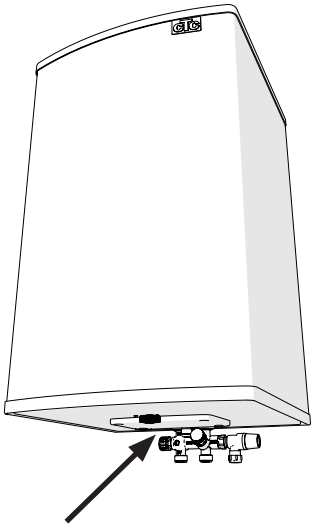

CTC Brilliant 200/300

Dataskylten med produktens serienummer sitter på höger insida, bakom frontplåten.

På etiketten nedan blir numret: **722219350006**

Ex: CTC Brilliant 200

Serienummer: Serial No: Herstellungsnummer: Valmistusnumero: N de fabrication:	7222-1935-0006

Produktens serienummer börjar på:

CTC Brilliant 200: 7222-XXXX-XXXX

CTC Brilliant 300: 7222-XXXX-XXXX

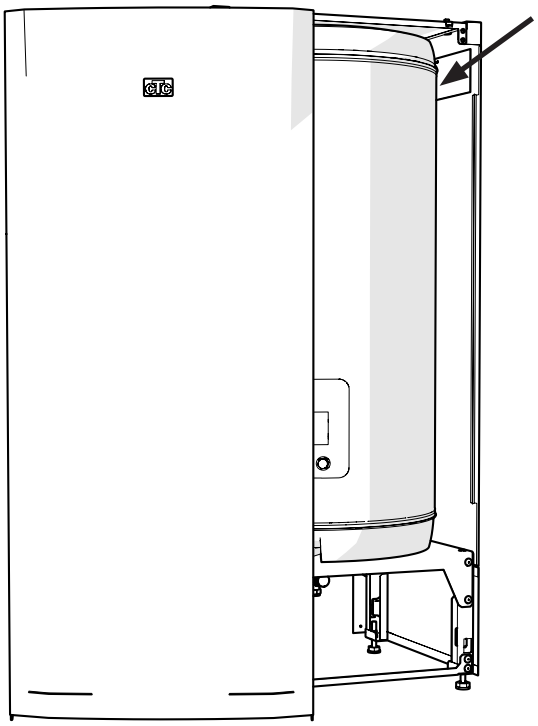

Varmvattenberedare

CTC Modul 300/400

Dataskylten med produktens serienummer sitter placerad vid anslutningarna för el och vatten. Serienumret kan utläsas från streckkoden på dataskylten. Siffra 5 och 6 plus de sista 6 siffrorna utgör tillsammans serienumret.

På etiketten nedan blir numret: **23011043**

Ex: CTC Modul 300



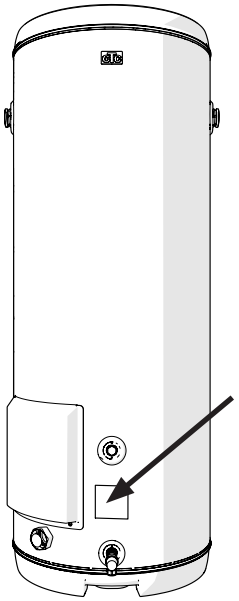

CTC Modul 400 L

Dataskylten med produktens serienummer sitter placerad i nederkant vid avtappningen. Serienumret kan utläsas från streckkoden på dataskylten. Siffra 5 och 6 plus de sista 6 siffrorna utgör tillsammans serienumret.

På etiketten nedan blir numret: **23011043**



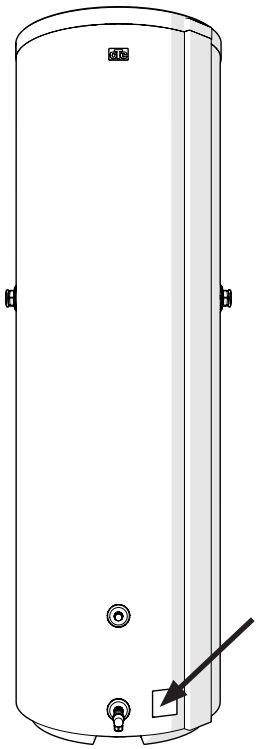

Volymtankar

CTC VT 80

Dataskylten med produktens serienummer sitter på produktens ovansida.

På etiketten nedan blir numret: **987654122**

Ex: CTC VT 80

Serienummer: Serial No: Herstellungsnummer: Valmistusnumero: N de fabrication:	987654.122

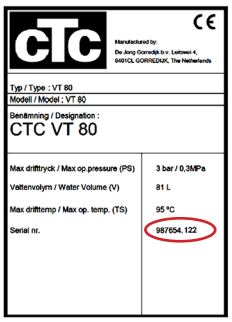

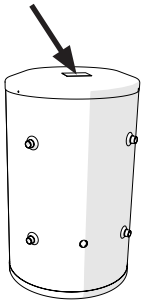

CTC VT 50/100

Dataskylten med produktens serienummer sitter på produktens undersida.

På etiketten nedan blir numret: **20231030006**

Ex: CTC VT 50

Serienummer: Serial No: Herstellungsnummer: Valmistusnumero: N de fabrication:	20231030006

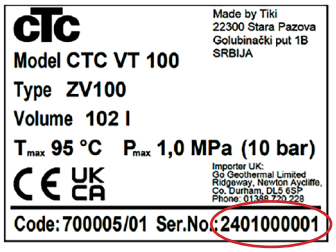

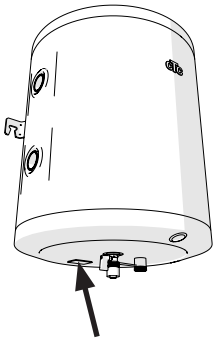

CTC VT 200C/300C

Dataskylten med produktens serienummer sitter på produktens vänstra sida.

På etiketten nedan blir numret: **2103019287**

Ex: CTC VT 300C

Serienummer: Serial No: Herstellungsnummer: Valmistusnumero: N de fabrication:	2103019287

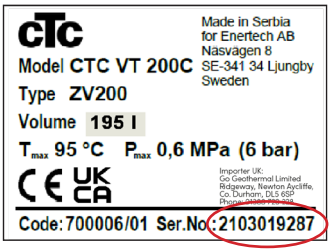

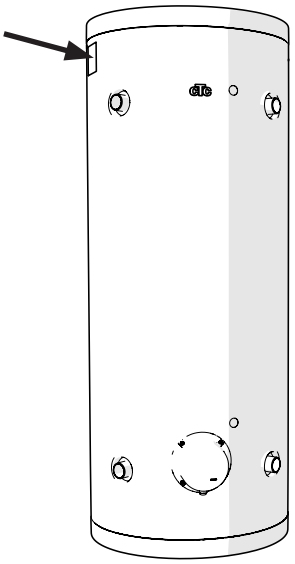

Ackumulatortankar

CTC AT 300-1000

Dataskylten med produktens serienummer sitter på produktens ovansida.

På etiketten nedan blir numret: **421901**

Ex: CTC AT 300

Serienummer: Serial No: Herstellungsnummer: Valmistusnumero: N de fabrication:	421901

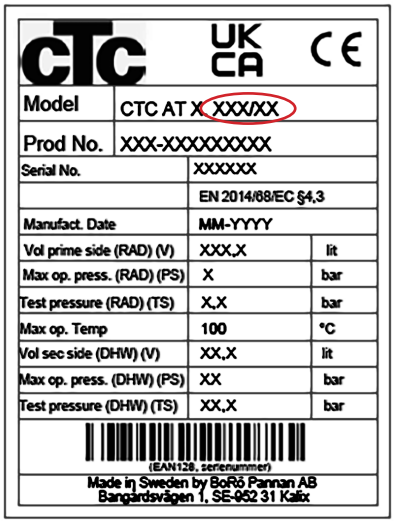

CTC AT 300: XXXXXX

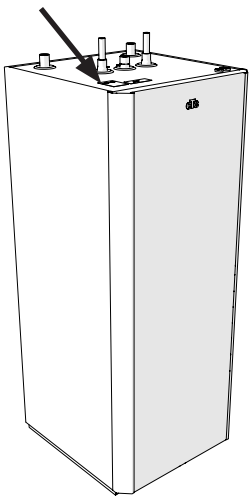

CTC AT 500 3 bar: XXXXXX

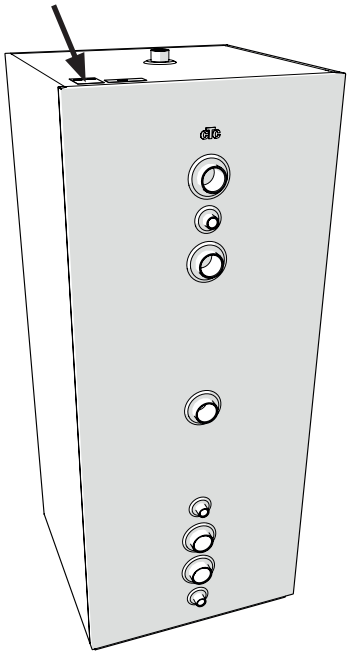

CTC AT 500 6 bar: XXXXXX

CTC AT 750-1000: XXXXXX

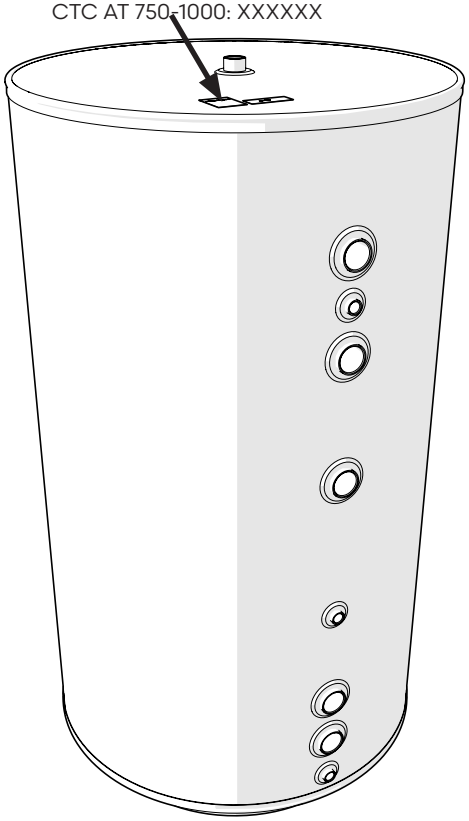









CTC AB| Näsvägen 8, 341 34 Ljungby | 0372 88 000 | info@ctc.se | www.ctc.se

170 051 99-8 2026-01-12